Johann Zimmer Behälterbau GmbH & Co.KG
Max-Prinstner-Straße 16 Tel. 08461 / 10 00 www. zimmer-kg.de
92339 Beilngries Fax. 08461 / 60 10 55 info@zimmer-kg.de

Kaltwasser - Pufferspeicher

400 Liter

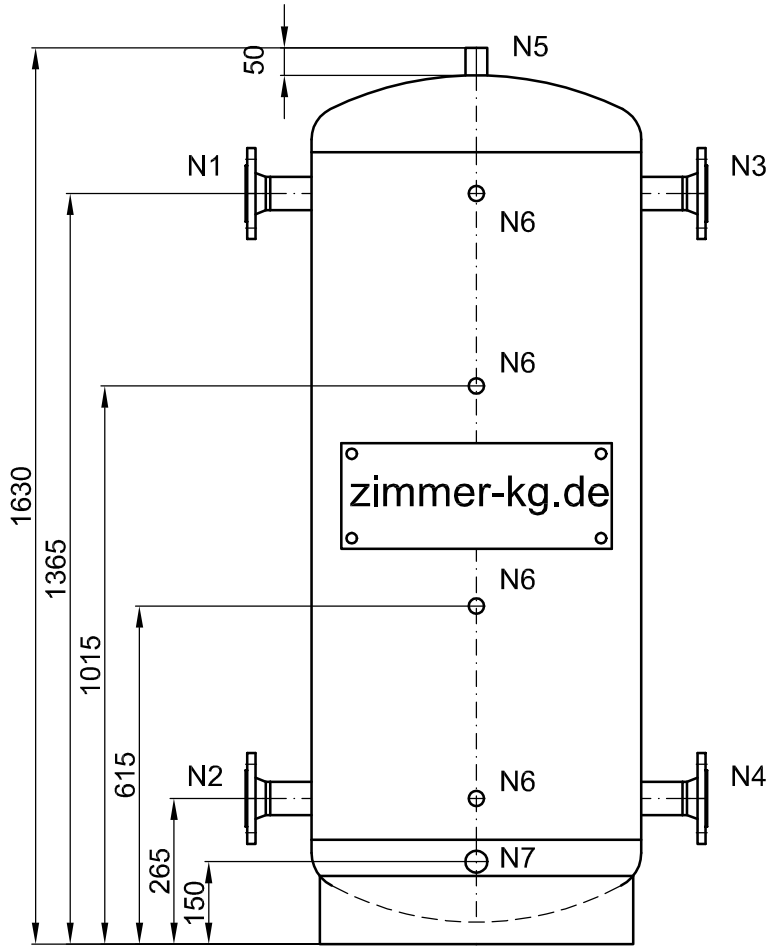

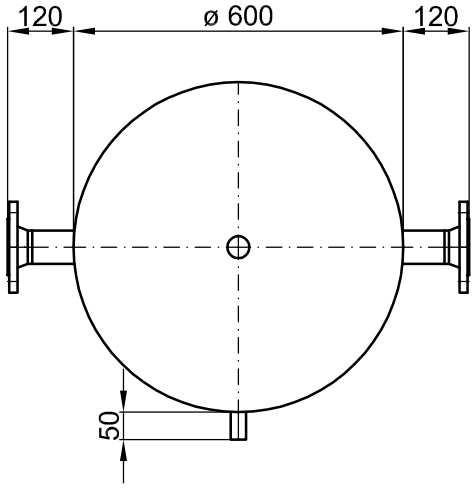

- Zwischengrößen oder andere Abmessungen und Druckstufen, sowie Sonderanfertigungen aus Anfrage

N1	Flansch	DN 50 PN 6	System
N2	Flansch	DN 50 PN 6	System
N3	Flansch	DN 50 PN 6	System
N4	Flansch	DN 50 PN 6	System
N5	Muffe	R 1"	Entlüftung
N6	Muffe	R 1/2"	Fühler
N7	Muffe	R 1"	Entleerung

Material:
Stahl S235JRG2 / P265GH
innen roh, außen grundiert

Inhalt: 400 Liter
max. Betriebsüberdruck: 6 bar
max. Betriebstemperatur: 60 °C

Isolierung: O bauseits / O im Werk
O ___ mm Kältekautschuk, vollflächig verklebt
O mit verzinktem Blechmantel